KARTA KATALOGOWA

KKD 135 - puszka KOPOS DIAMOND



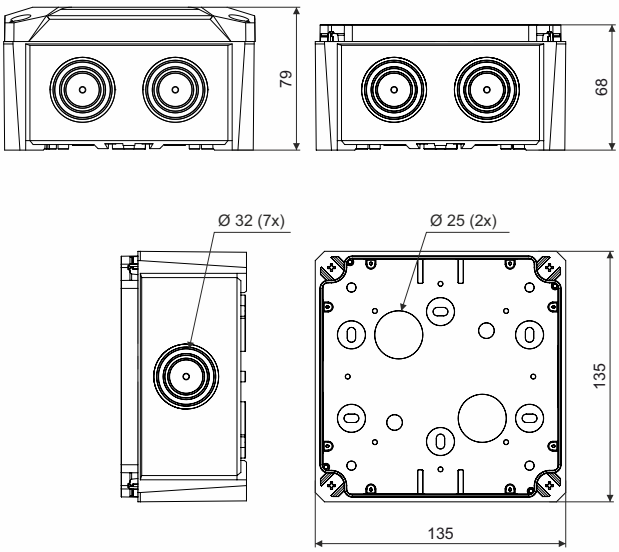

opis produktu:

puszka przeznaczona do instalacji o napięciu do 1000 V
odpowiednia do montażu w środowiskach wymagających stopnia ochrony IP66
puszka spełnia wymagania odporności mechanicznej IK07
wykonana z materiału odpornego na promieniowanie UV
zintegrowane uszczelnienie w miejscach mocowania do podłoża
doskonałe uszczelnienie kabli i rur
7 otworów przejściowych w ściankach o średnicy 32 mm, 2 otwory przejściowe w dnie o średnicy 25 mm
przeznaczona do bezpośredniego montażu na powierzchni bez konieczności stosowania podkładki izolacyjnej
pokrywka zamocowana za pomocą śrub bagnetowych
w przypadku puszek umieszczonych w środowisku, w którym mogą występować wahania temperatury, zaleca się zastosowanie gotowego otworu do odprowadzania skroplin
w przypadku, gdy istnieje ryzyko narażenia puszki na działanie czynników atmosferycznych, zaleca się zastosowanie dławików kablowych do przeprowadzenia kabli
możliwość umieszczenia plomby na zamkniętej puszce

materiał: PP, TPE (bezhalogenowy)

samogasnący: tak, do 30 s

odporność na temperaturę: -25 – +60 °C

test rozżarzonej pętli: 850 °C

klasa reakcji na ogień podłoża: A1-F

stopień ochrony: IP66

ochrona mechaniczna: IK07

waga: 200 g

spełnia normy: ČSN EN IEC 60670-1 wyd. 2:21

przechowywanie: ČSN 64 0090

KKD 135_KA – jasnoszary RAL 7035, w puszce znajdują się zatyczki uszczelniające, zewnętrzny uchwyt puszki oraz linka do przytrzymywania pokrywy, puszka przykryta pokrywą, zapakowana w folię, opatrzona etykietą; 14 sztuk puszek ułożonych w kartonie

KOPOS KOLÍN a.s., Havlíčkova 432, 280 02, Kolín IV, Česká republika
1-25/06/2026

akcesoria: zaciski bezśrubowe TYP015, TYP016, TYP017, TYP018
dławiki kablowe PPK…
szyny nośne TS KKD 135

---

kody recyklingu:



puszka, pokrywa



uchwyt, mocowanie bagnetowe



folia, struna



korek



karton

⚠ OSTRZEŻENIE

ryzyko związane z używaniem produktów:

Nieprawidłowa instalacja elektryczna może spowodować pożar – zaleca się, aby podłączenie wykonała wyłącznie osoba upoważniona.

Uszkodzenie produktu – jeśli puszka jest widocznie uszkodzona, należy zaprzestać jej użytkowania.

Postępuj zgodnie z instrukcjami producenta dotyczącymi montażu, zgodnie z instrukcjami i filmami instruktażowymi.

Należy zadbać o prawidłowe zamocowanie i zabezpieczenie puszki, aby nie doszło do jej niezamierzonego poluzowania.

W normalnych i przewidywalnych warunkach użytkowania, zainstalowana puszka nie stanowi zagrożenia dla konsumentów.

KOPOS KOLÍN a.s., Havlíčkova 432, 280 02, Kolín IV, Česká republika
1-25/06/2026